SILOSY ACONSILO™
S-3 m | S-4,2 m

PRECON POLSKA
HEIDELBERGCEMENT Group

Silosy Aconsilo™ występują w wariantach o wysokości czynnych ścian S-3 m; S-4,2 m. Beton, stosowany do produkcji Aconsilo™, dojrzewa w warunkach optymalnej temperatury i wilgotności. Szwedzka konstrukcja zyskała uznanie w około 8 tysiącach gospodarstw w Skandynawii, a od wielu lat z powodzeniem stosowana jest w wielu innych krajach europejskich, w tym w Polsce. Silosy Aconsilo™ mogą występować w wersji przejazdowej, czyli bez tylnej ściany oraz zamkniętej.

Silosy S o wysokości 4,20 m w zależności od ciężaru masy ugniatającej, oferujemy w wersjach: **Standard** (ciężar maszyny ugniatającej do 12 ton),**Mega** (ciężar maszyny ugniatającej do 15 ton) oraz **Giga** (ciężar maszyny ugniatającej do 20 ton). W zależności od wykończenia powierzchni elementy produkowane są w wersjach: **Basic** i **Extra**.

szybki montaż!

Zalety silosów Aconsilo™:

- bardzo mocna konstrukcja
- wysoka wytrzymałość na obciążenia
- łatwość zagęszczania zielonki dzięki bardzo gładkim, rozszerzającym się ku dołowi ścianom
- możliwość rozbudowy o dodatkowe sekcje
- szybkość budowy i montażu dzięki modułowości systemu
- możliwość wykonania płyty dennej we własnym zakresie
- krótki czas montażu

Uwagi:

- Płyta denna ma 1% spadek na zewnątrz silosu, w celu odprowadzenia kwaśnych soków kiszonkowych, najczęściej do kanału ściekowego
- Ściany silosu należy zabezpieczyć przed agresywnym działaniem kiszonki poprzez pomalowanie ścian farbą ochronną, taką jak: bitumen, farba epoksydowa lub podobne.

Precon Polska Sp. z o.o.
ul. Domaniewska 47
02 - 672 Warszawa

NIP: 951 10 26 057
REGON: 011213641

+48 22 622 22 09
info@precon.com.pl
precon.com.pl

SILOSY ACONSILO™
S-3 m | S-4,2 m

PRECON POLSKA
HEIDELBERGCEMENT Group

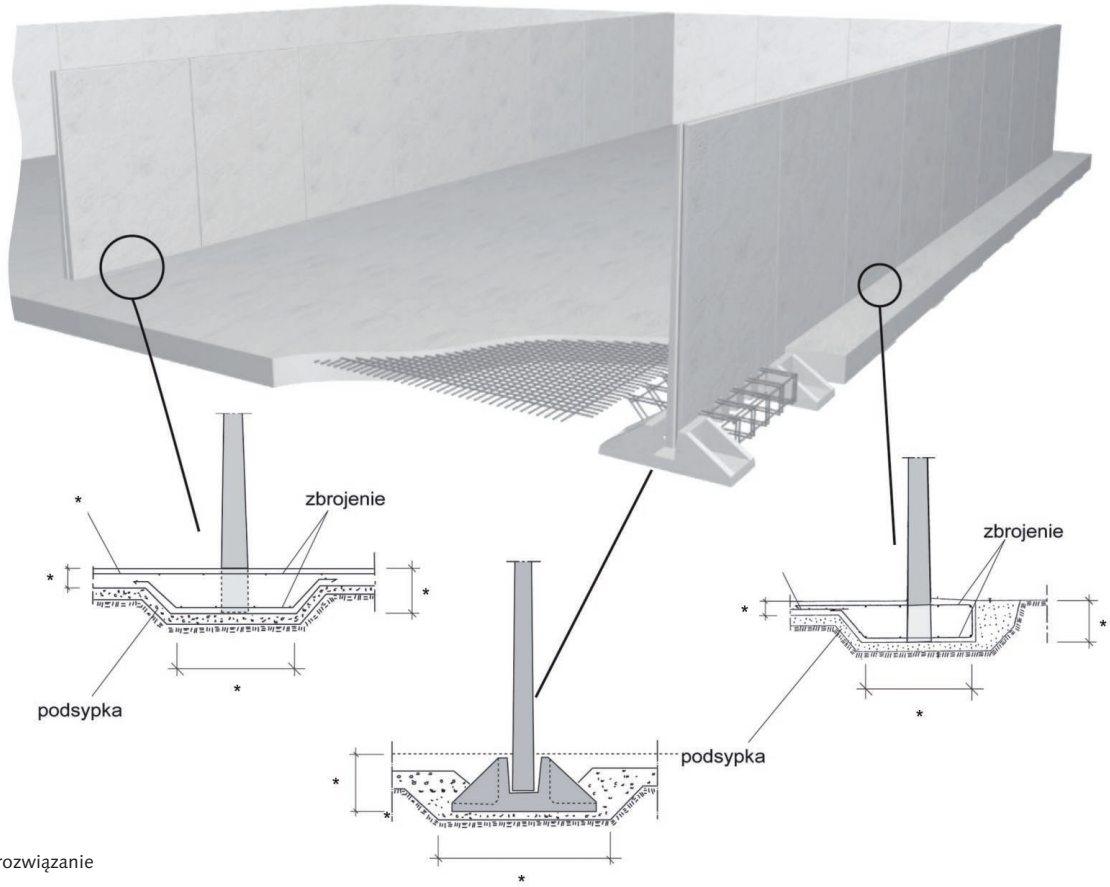

*przykładowe rozwiązanie

Dane techniczne ściany silosu		
wysokość powyżej płyty dennej	mm	od 3000 do 4200
wysokość elementu	mm	od 3350 do 4700
masa	t	od 3,3 do 5,7
klasa wytrzymałości betonu		C35/45
klasa ekspozycji betonu		CEM I, XC4, XF1, XA1
Dane techniczne płyty dennej		
klasa wytrzymałości betonu		C20/25 (wg PN-EN 206-1)
zbrojenie		wg projektu

Szczegółowych informacji udzieli doradca techniczno-handlowy Precon Polska z Państwa regionu.
Odchyłki od podanych wyżej wymiarów zgodne z aktualną normą PN-EN.

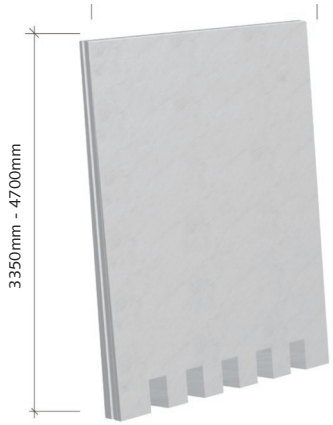

Jakość produktów Precon Polska potwierdzają:
- certyfikat zarządzania jakością ISO 9001:2008
- szwedzki certyfikat BBC NORDCERT
- certyfikaty Instytutu Ceramiki i Materiałów Budowlanych i Zakładowej Kontroli Produkcji

W trosce o ziemię, wodę i powietrze.

BBC

ZARZĄDZANIE JAKOŚCIĄ ISO 9001:2008 Systematycznie monitorowany DEKRA Certification DEKRA certyfikat